拆卸式鉸鏈

Detachable hinge

OH-0331

安裝示意圖

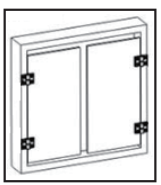

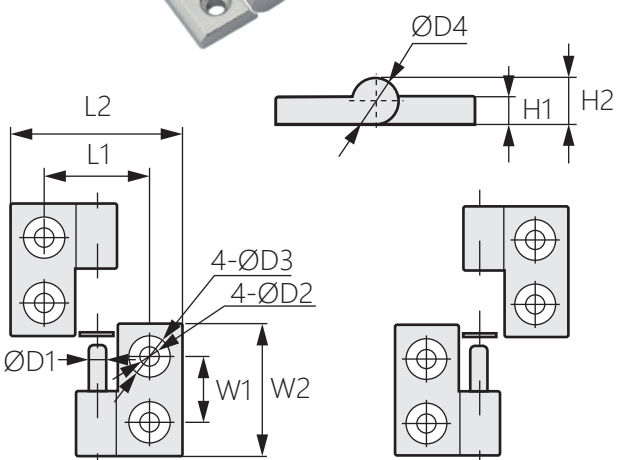

商品介紹 Product description

最大開啟角度135度。

- ●材質：鋅合金
- ●表面處理：銀色噴漆
- ●用途：機箱機櫃、自動化設備等

The maximum opening angle is 130 degrees.

- ●Material: Zinc alloy
- ●Finish: Silver spray
- ●Uses: Chassis cabinets,automation equipment.

商品型號	L1	L2	W1	W2	D1	D2	D3	D4	H1	H2
OH-0331-1L	18	30	12	24	4	4.3	8	8	4	8
OH-0331-1R										
OH-0331-2L	32	52	20	40	5	6	12	7	7	11.5
OH-0331-2R										
OH-0331-3L	35	60	25	45	8	6.5	11	16	8	16.5
OH-0331-3R										