快拆式合頁

Quick release hinge

OH-203

商品介紹 Product description

屬插入式鉸鍊，雙鉸鍊有左右開門之分。

- ●材質：鋅合金、鋁合金
- ●表面處理：黑色塗裝
- ●用途：工業機箱、工業設備、機床等。
- ●備註：另有鋁合金材質可選購，型號OH-203-7

Plug-in hinges, dual hinges for left and right doors.

- ●Material: Zinc alloy(ZDC),aluminum alloy
- ●Finish: Black painting
- ●Uses: Industrial chassis,industrial equipment, machine tools,etc.
- ●Notes: Another aluminum alloy material can be purchased,model OH-203-7.

〔OH-203-1R〕鋅合金
〔OH-203-2R〕鋅合金
〔OH-203-7R〕鋁合金

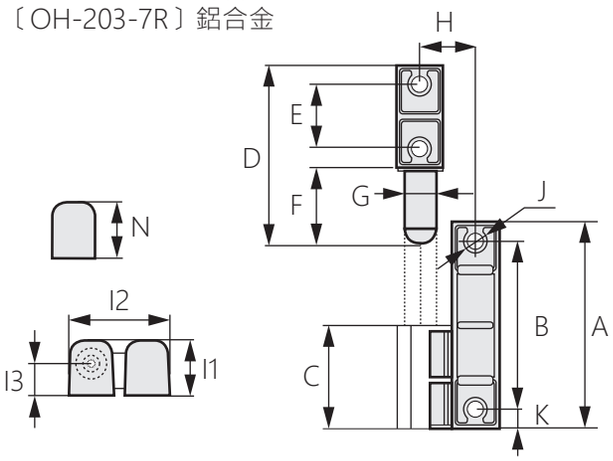

〔OH-203-1L〕鋅合金
〔OH-203-2L〕鋅合金
〔OH-203-7L〕鋅合金

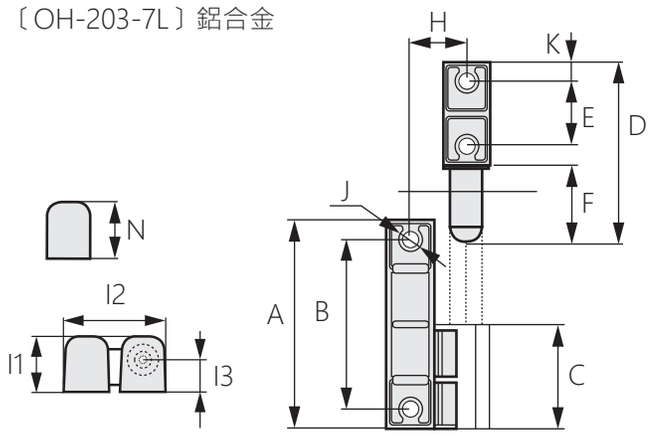

商品型號	A	B	C	D	E	F	G	H	I1	I2	I3	J	N
OH-203-1L/R	63.5	50.8	31	54.7	19	23.8	9.5	17	17.2	31.5	10	4-M5	-
OH-203-2L/R			31.3	-		-	10.2	17.5	17.5	32.5	-		17.5
OH-203-7L/R													

〔OH-203-3〕鋅合金

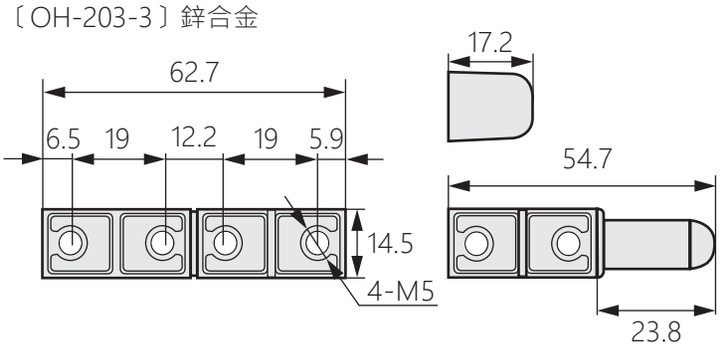

〔OH-203-4〕鋅合金

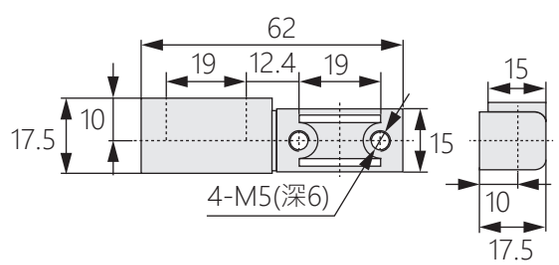

〔OH-203-5〕鋅合金
〔OH-203-6〕鋅合金

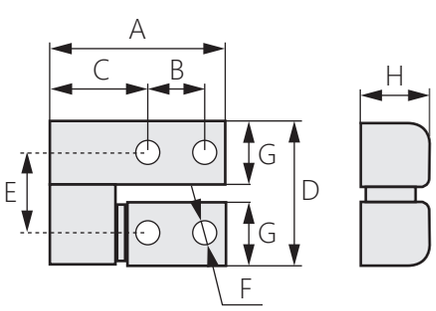

商品型號	A	B	C	D	E	F	G	H
OH-203-5L	25	9	13	20.6	11.3	4-M4	-	10
OH-203-5R								
OH-203-6L	25.5		13.5	21	12		9.6	
OH-203-6R								