不鏽鋼隱藏式鉸鏈

Stainless steel concealed hinge

OH-305

商品介紹 Product description

1.由不鏽鋼製成，經久耐用且耐腐蝕。
2.負載荷重：25kgf。

1.Made of stainless steel for durability and corrosion resistance.
2..Allowable Load：25kgf.

- 材質：不鏽鋼(SUS304)
- 表面處理：拋光
- 用途：IT設備、機床等
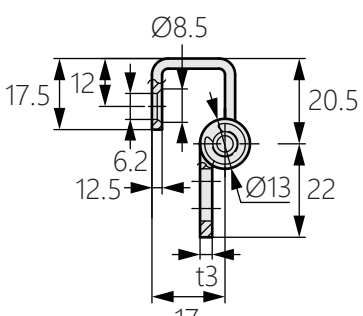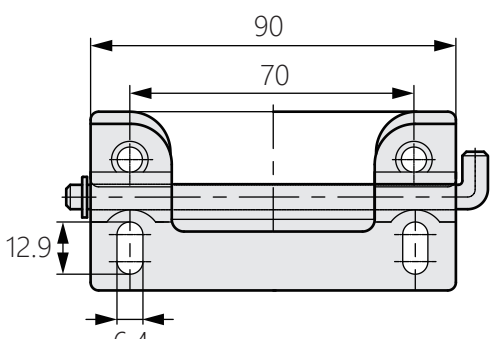
- Material: Stainless(SUS304)
- Finish: Polishing
- Uses: IT equipment,machine tools,etc.