雙鎖手柄

Handle for double locking

TM-514-3

商品介紹 Product description

1.雙重鎖定具有出色的安全性。
2.左右兼用型。
3.旋轉角度：90°

●材質：鋅合金(ZDC)
●表面處理：鍍矽藻土鍍鉻、鍍黑鉻
●用途：配電盤、控制面板等

1. Double locking for excellent security.
2. Both left and right type.
3. Rotation angle 90°

●Material: Zinc alloy(ZDC)
●Finish: Diatomaceous earth chrome plating, black chrome plating
●Uses: Switchboards,control panels,etc.

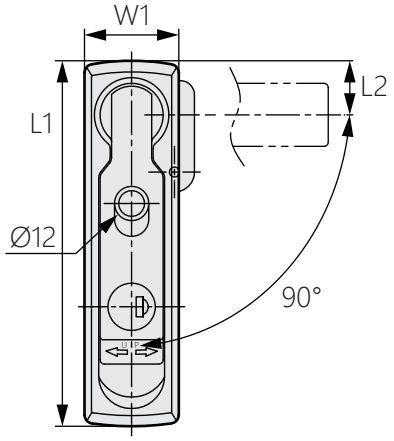

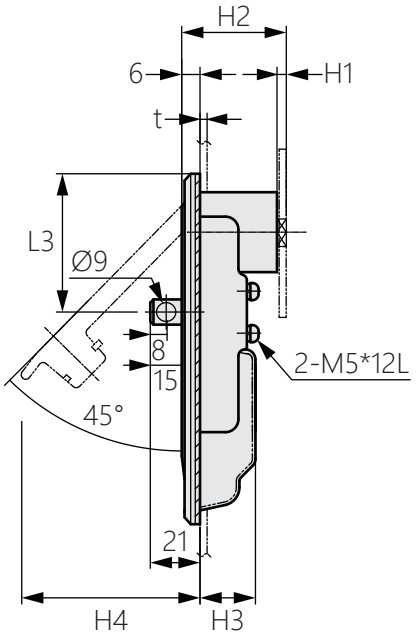

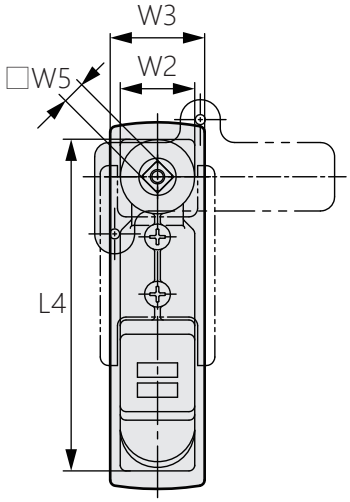

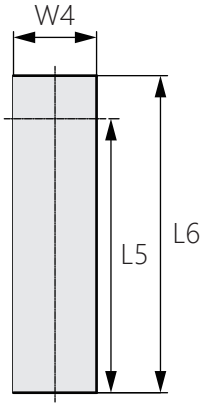

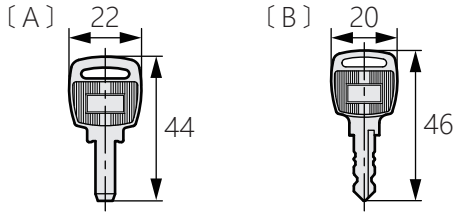

*TM-514-3系列 所搭配的鑰匙是A款
*TM-514-4系列 所搭配的鑰匙是B款

商品型號		L1	L2	L3	L4	L5	L6	H1	H2	H3	H4	W1	W2	W3	W4	W5
鍍鉻	鍍黑鉻															
TM-514-3-1KC	TM-514-3-1KB	128	19	50	116	102	117	3	34	18	65	33	26	40	27	8
TM-514-3-2KC	TM-514-3-2KB															
TM-514-4-1KC	TM-514-4-1KB	153	22	73	140	125	141	6	40	20	84	38	29	47	30	10
TM-514-4-2KC	TM-514-4-2KB															