自鎖旋轉手柄

Automatic locking rotary handle

TM-550

〔TM-550-1〕
〔TM-550-2〕

〔TM-550-3〕

商品介紹 Product description

1.自動鎖定功能。
2.鑰匙只能在鎖定時拔出。
3.可套用側邊欄鍵。

●材質：鋅合金 (ZDC)
●表面處理：黑色噴漆、鍍鉻
●用途：IT設備、配電盤等
●備註：TM-550-1/-2 防水性能佳
TM-550-3 雙重鎖定具有出色的安全性

1. Automatic lock function.
2. The key can only be pulled out when locked.
3. Can be applied to sidebar keys.

●Material: Zinc alloy (ZDC)
●Finish: Chrome plating
●Uses: IT equipment,switchboards,etc.
●Notes: TM-550-1/-2 Good waterproof performance.
TM-550-3 double lock for excellent security.

〔TM-550-1〕
〔TM-550-2〕

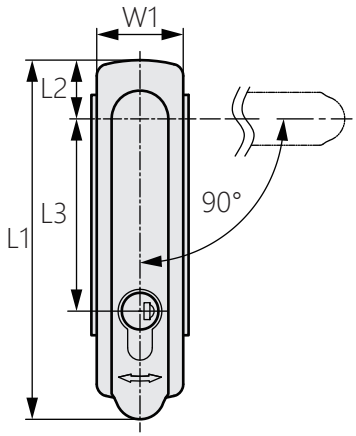

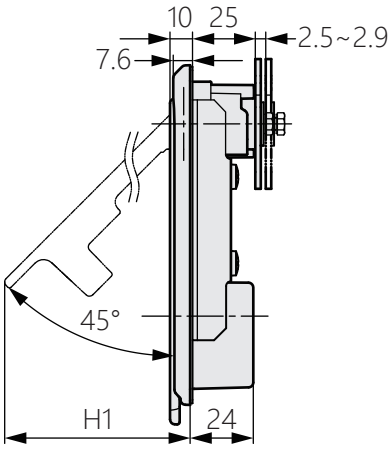

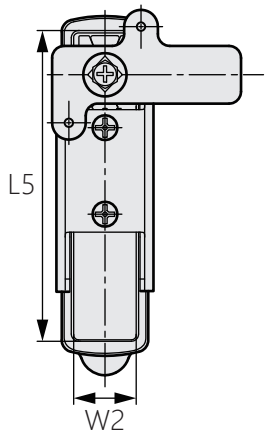

〔TM-550-3〕

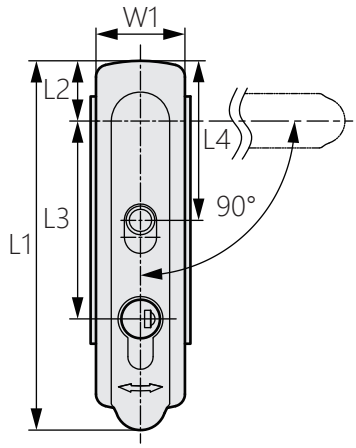

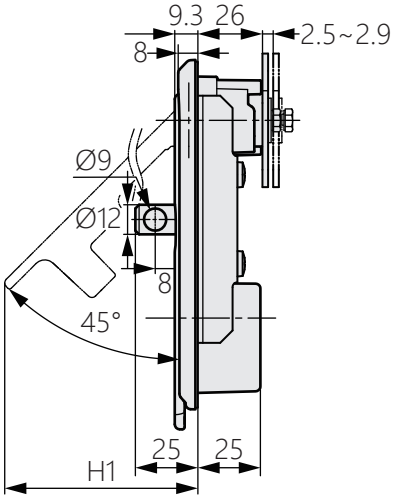

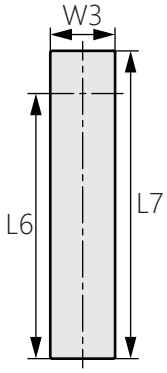

面板鑽孔尺寸

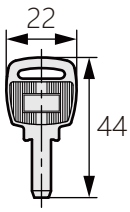

商品型號		鎖芯	L1	L2	L3	L4	L5	L6	L7	H1	W1	W2	W3
黑色噴漆	鍍鉻												
TM-550-1-1	TM-550-2-1	單鎖	167	28	92			123	141	106	40	29.5	30
TM-550-1-2	TM-550-2-2		149.5	24.4	80			110.5	129	96	36	26	27
TM-550-1-3	TM-550-2-3		124.5		55			86.5	104	77.5			
	TM-550-3-1	雙鎖	167	28	92	78	139.5	123	141	106	40	29.5	30
	TM-549-3-2		149.5	24.4	80	64.5	128	110.5	129	96	36	26	27